中华人民共和国国家军用标准

FL 6107　　GJB 598/5－2011

系列1 JY3114卡口连接锡焊接触件螺母安装插座(E、F、H和P类)详细规范

Detail specification for series 1 JY3114 bayonet coupling solder contact jam nut mounting receptacle (classes E、F、H和P)

2011－12－25发布　　2012－04－01实施

中国人民解放军总装备部　批准

前　言

本规范是GJB 598B－2011《耐环境快速分离圆形电连接器通用规范》的相关详细规范。

本规范由中国人民解放军总装备部电子信息基础部提出。

本规范起草单位：工业和信息化部电子第四研究所、国营796厂、中航光电科技股份有限公司、贵州航天电器股份有限公司、厦门迈士通电器有限公司。

本规范主要起草人：陈　奥、闫　宾、郑燕华、常碧英、郑昆和、冉思益、马越峰、汪其龙。

系列1 JY3114卡口连接锡焊接触件螺母安装插座(E、F、H和P类)详细规范

1 范围

本规范规定了系列1 JY3114系列I卡口连接锡焊接触件螺母安装插座电连接器(E、F、H和P类)(以下简称JY3114插座)的结构和尺寸以及其他详细要求。

本规范适用于JY3114插座。该插座可与JY3116插头插配。

航空装备建议不采用JY3114，应采用JY3474代替。

2 引用文件

下列文件中的条款通过本规范的引用而成为本规范的条款。凡是注日期或版次的引用文件，其后的任何修改单(不包括勘误的内容)或修订版均不适用于本规范，但提倡使用本规范的各方探讨使用其最新版本的可能性。凡不注日期或版次的引用文件，其最新版本适用于本规范。

GJB 598B－2011 耐环境快速分离圆形电连接器通用规范

GJB 1610A－2011 GJB 598耐环境快速分离圆形电连接器的绝缘安装板接触件孔位排列

3 要求

3.1 总则

JY3114插座应符合本规范和GJB 598B－2011中规定的所有适用要求。当本规范的要求与通用规范不一致时，应以本规范为准。

3.2 军用元件号

3.2.1 军用元件号内容

3.2.1.1 示例

本规范所包括的连接器军用元件号应按下列形式规定。

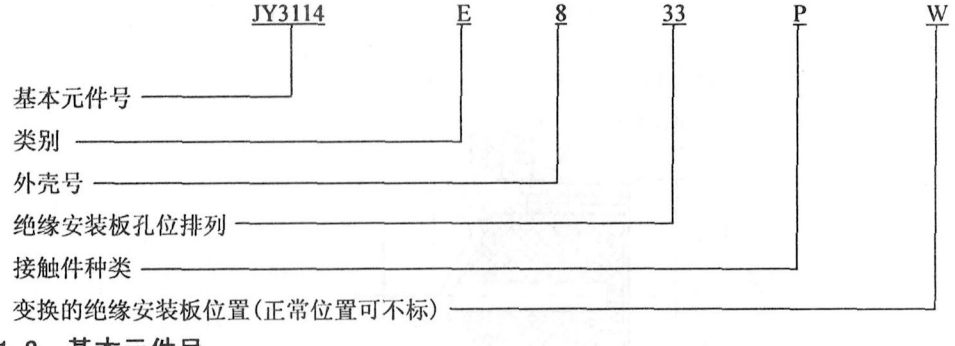

3.2.1.2 基本元件号

基本元件号JY3114是GJB 598B－2011系列I卡口连接锡焊接触件螺母安装插座电连接器(E、F、H和P类)的专用代号。

3.2.1.3 类别

本规范规定的连接器分类如下：

E类——封线体密封，导电外壳(表面处理W、D、T和Z任选)；

F类——带有电缆夹的封线体密封，导电外壳(表面处理W、D、T和Z任选)；

H类——气密封，导电外壳；

P 类——灌封密封，导电外壳(表面处理 W、D、T 和 Z 任选)。

3.2.1.4 外壳号

外壳号：8、10、12、14、16、18、20、22、24。

3.2.1.5 绝缘安装板孔位排列

按 GJB 1610A－2011 的规定。

3.2.1.6 接触件种类

P——插针接触件

S——插孔接触件

3.2.1.7 变换的绝缘安装板位置

按 GJB 1610A－2011 的规定。

3.3 结构和尺寸

JY3114 插座的结构和尺寸应符合图 1～图 4 的规定，互配性尺寸按 GJB 598B－2011 中图 5 的规定。

3.4 绝缘安装板孔位排列

绝缘安装板孔位排列按 GJB 1610A－2011 的规定。

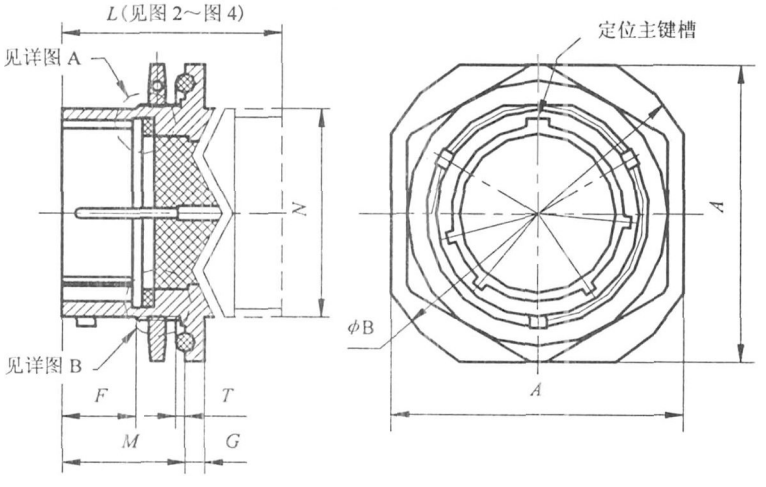

接触件种类 P(插针绝缘安装板)

a)

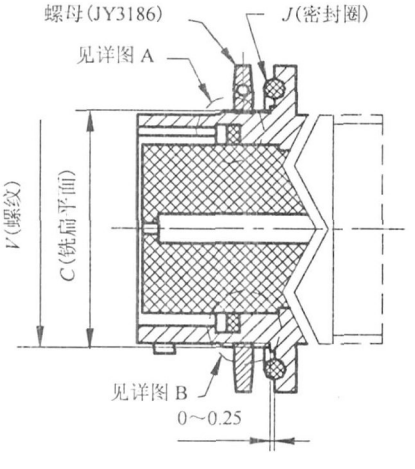

接触件种类 S(插孔绝缘安装板)00

b)

图 1 JY3114 插座 E、F 和 P 类的结构和尺寸

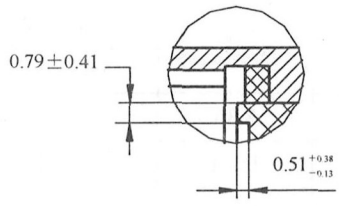

详图 A

c)

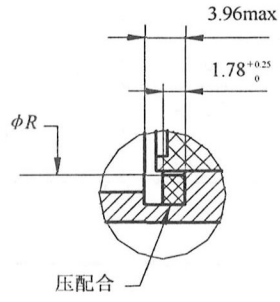

详图 B

d)

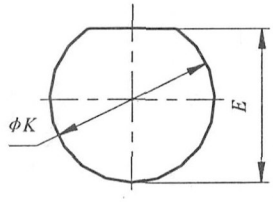

面板开孔

e)

外壳号	A^{a} max 边长	ϕB 法兰盘对角	C^{b} 安装平面	E^{c} 面板扁平位置	F min 安装螺纹位置	G^{d} 安装法兰盘厚度	J O 形密封圈	ϕK^{c} 面板安装孔
8	24.23	27.38	13.46	13.72	9.75	2.97	按适用	14.73
10	27.38	30.56	16.64	16.89				17.70
12	32.16	35.33	20.78	21.03				22.48
14	35.33	38.51	23.93	24.18				25.65
16	38.51	41.68	27.08	27.33				28.83
18	41.68	44.86	30.25	30.51				32.00
20	46.43	49.63	33.43	33.68	11.33	3.75		35.18
22	49.63	52.78	36.60	36.86				38.35
24	52.78	55.96	39.78	40.03	12.17			41.53

a 表 ϕB 的尺寸公差为 $^{0}_{-0.81}$。
b 表 C 的尺寸公差为 $^{0}_{-0.25}$。
c 表 E 和 ϕK 的尺寸公差为 $^{+0.25}_{-0.13}$。
d 表 G 的尺寸公差为±0.51。

图 1(续)

外壳号	M^a 安装法兰盘位置	N UNEF－2B 附件螺纹	ϕR max 、密封圈内径	(S) 面板厚度		T^b O 形密封圈突出部分	V UNEF－2A 安装螺纹
				min	max		
8	17.55	.625－24	8.36	1.57	3.18	0.58	.5625－24
10		.750－20	11.61				.6875－24
12		.875－20	14.33				.875－20
14		1.000－20	17.50				1.000－20
16		1.125－18	20.68				1.125－18
18		1.250－18	23.04				1.250－18
20	22.33	1.375－18	26.36		6.35	0.71	1.375－18
22		1.500－18	29.59				1.500－18
24	23.16	1.625－18	32.74				1.625－18

[a] 表 M 的尺寸公差为 $^{+0.79}_{0}$。
[b] 表 T 的尺寸公差为±0.28。

图 1(续)

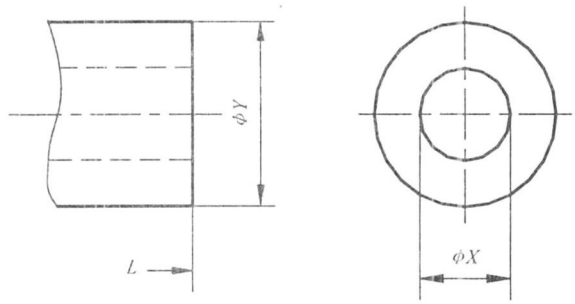

外壳号	L max 总长	ϕX min 内径	ϕY max 外径
8	34.14	6.83	19.05
10		9.12	22.23
12		11.91	25.40
14		14.96	28.58
16		18.21	31.75
18		19.79	34.93
20	40.49	22.89	38.89
22		25.63	42.06
24	41.68	28.52	45.24

图 2　JY3114 插座 E 类尾部附件的结构和尺寸

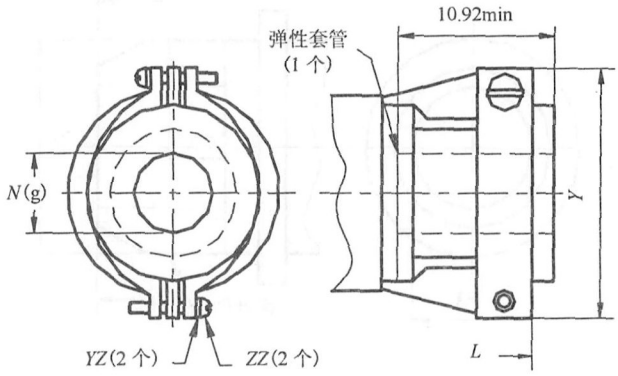

a)

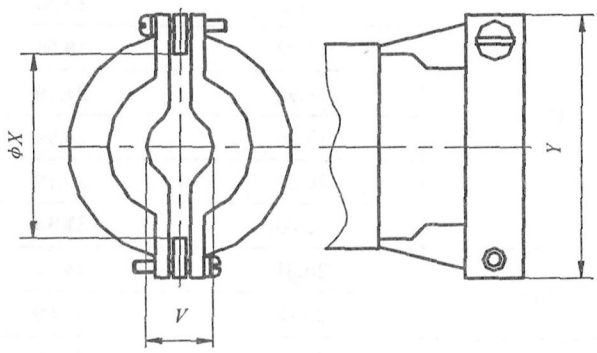

卸除套管后

b)

外壳号	*L* max 总长	*φX* min 松开	*Y* max	*V* max 闭合	*N*[a](g) 松开	*ZZ* 螺钉螺纹	*YZ* 锁紧垫圈
8	48.41	5.94	21.03	4.75	3.18	按适用	按适用
10		7.54	22.63	4.75	4.78		
12		10.72	25.81	7.14	7.92		
14		13.89	28.98	8.26	9.53		
16	51.99	15.47	30.56	9.04	12.70		
18	52.78	18.64	37.31	11.58	15.88	按适用	按适用
20	59.13			13.18			
22		23.42	42.06		19.05		
24	62.31	24.99	44.45	16.69	20.32		

[a] 表 *N* 的尺寸公差为±0.25。

图 3　JY3114 插座 F 类尾部附件的结构和尺寸

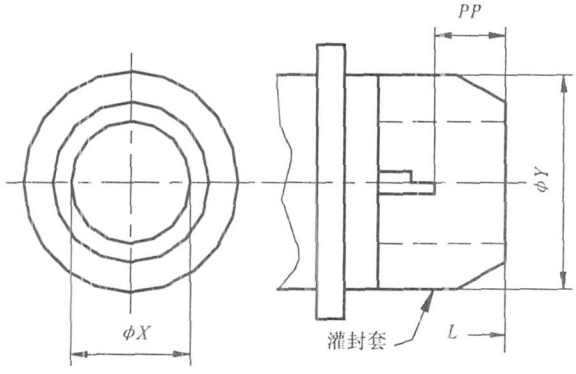

外壳号	*L* max 总长	*ϕX* min	*ϕY* max	*PP* min
8	35.33	8.05	15.44	6.35
10		11.02	18.64	
12		13.92	21.79	
14		17.09	24.99	
16		20.27	28.19	
18		22.83	31.34	
20	41.68	26.01	34.54	
22		29.18	37.69	
24	43.26	32.36	40.89	

图 4　JY3114 插座 P 类尾部附件的结构和尺寸

GJB 598/5—2011

中 华 人 民 共 和 国
国家军用标准
系列1 JY3114卡口连接锡焊接触件螺母
安装插座(E、F、H和P类)详细规范
GJB 598/5—2011
*
总装备部军标出版发行部出版
(北京东外京顺路7号)
总装备部军标出版发行部印刷车间印刷
总装备部军标出版发行部发行
版权专有 不得翻印
*
开本 880×1230 1/16 印张 3/4 字数 19千字
2012年4月第1版 2012年4月第1次印刷
印数 1—400
*
军标出字第8547号 定价 15.00元

GJB598/5-2011 Z